60 cm

81 L
Grandes capacidades

Cocción de alto rendimiento
2900-3400W

x3
Puertas con triple cristal
Seguridad

Limpieza Pirolítica

20
Funciones

95
Recetas programadas

5 niveles de cocción
+ Guías Telescópicas

Fácil acceso al triple cristal
Facilita la limpieza

Cierre soft-close
Más durabilidad

Iluminación LED
Alta eficacia

AirFry
Bandeja Airfry
Cocción natural

Display touch control
Fácil e intuitivo

A ↑ G A++

PHP-1064
Horno multifunción Pirolítico de 60 cm con función AirFry

P.V.R. 995 €

IVA no incluido

Características

- Rango de temperatura 30º a 260º
- Triple aislamiento térmico de la puerta
- Tirador macizo anodizado en negro satinado
- Soft Close (Apertura y cierre amortiguado de la puerta)
- Potencia máxima: 2900-3400 W
- Programa ECO para reducir el consumo energético
- Programa de Precalentamiento rápido
- Bandeja pastelera profunda esmaltada
- Bandeja clásica para hornear
- Bandeja rejilla
- Iluminación interior LED
- Bandeja Airfry
- 2 juegos de guías telescópicas
- Puerta con sistema de fácil acceso a los cristales para su limpieza y mantenimiento.
- Bloqueo de seguridad del panel de mandos (niños)

Sistema de limpieza **PIROLÍTICO** de Pando

Funciones

Conexión · Convencional · Grill · Maxi Grill · Maxi Grill + ventilador · Cocción rápida · Cocción suave-lenta

Cocción múltiple · Pizza · Ventilador turbo · Descongelar · Eco · Mantener caliente · Calientaplatos

Secado · Desinfección · Fermentación de masa · Recetas · Luz interior · AirFry · Sistema de limpieza SCS

Limpieza Pirólisis · Sonda térmica

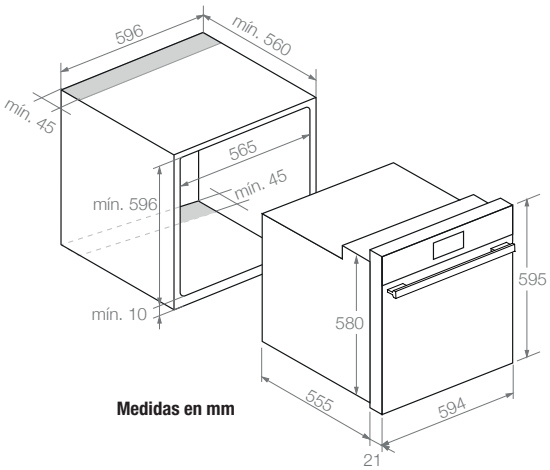

Medidas en mm

Bandeja AirFry